Aqua Innovation
Systems & Technologies

Installation de désinfection UV à 60°C
Aqua UVtron ® A-Serie-LCD-HW

Longlife High-Power Installation de désinfection UV pour l'eau chaude avec certificat

Application

- Traitement d'eau potable
- Traitement des eaux industrielles
- Industrie pharmaceutique, cosmétique et chimique
- Installation d'embouteillage et brasserie
- Industrie alimentaire
- Hôpitaux et cliniques
- Désinfection et purification d'eau
- Installation d'eau froide et chaude (Prophylaxie contre la légionnelle)
- Piscine et Jacuzzi

Caractéristiques

- Construction compacte
- Chambre d'irradiation en acier INOX 316L 1.4404 électro poli, résistant à la pression jusqu'à 12 bar
- Robinet de prélèvement d'échantillons à l'entrée et à la sortie
- Ballast électronique avec circuit de courant intégré de supervision de la lampe UV
  Surveillance sélective des radiations UV-C selon la norme DVGW page W-294 et la Norme autrichienne 5873-1 avec signal d'entrée 4-20 mA
  LCD avec indication de l'intensité absolue UV-C en W/m^2, temps d'utilisation et dose en J/m^2, commutateur avec contact de potentiel libre de préalarme et alarme
- Possibilité de commande à distance
- Protection contre les interruptions de courant
- Technologie Longlife à lampe haut rendement
- Quartz de haute qualité
- Tableau de montage mural incorporé
- Économique

Options

- Limitation du flux de passage
- Mesure du flux avec compteur d'impulsions
- Contrôle de la température avec valve de décharge
- Raccords INOX 316L 1.4404
- Valve de contrôle

Données techniques

Model	UV-C A46 H	UV-C A90 H	UV-C A180-F-H	UV-C A300-F-H	Unité
Flux nominal à T10 = 98%					
- eau chaude jusqu'à 65 °C (H)	3.5	9.5	17.6	24.0	**m^3/h**
Consomation électrique:	80	150	230	265	**Watt**
Dose UV-C à 254 nm:	>400	>400	>400	>400	**J/m^2**
Lampe UV ND:	GXL 46 AI	GXL 90/140AI	GXL 180AI	GXL 300AI	
- potentiel nominal d'emission	65.0	135.0	205.0	238.0	**Watt**
- potentiel UV-C à 254 nm	20.0	43.0	65.0	90.0	**Watt**
- Temps approximatif d'utilisation	12'000	12'000	12'000	12'000	**h**
Domaine de température:					
- eau	4 - 65	4 - 65	4 - 65	4 - 65	**°C**
- environnement	4 - 45	4 - 45	4 - 45	4 - 45	**°C**
Pression d'utilisation:	10	10	10	10	**bar**
Connection des raccords:	R 1 1/2" AG	R 2" AG	DN 65	DN 80	
Fermeture sans raccord:	R 1 1/4" AG	R 1 1/2" AG	n.A	n.A.	
Dimensions:					
- largeur de montage R (sans racc.), prof. T	261 * 269	261 * 269	360 * 295	369 * 339	**mm**
- largeur de montage R (avec racc.), prof. T	353 * 269	381 * 269	n.A	n.A.	**mm**
- hauteur entrée et sortie L	337	734	970	957	**mm**
- hauteur de montage H1	533	942	1'198	1'198	**mm**
- hauteur nécessaire pour intallation H2	991	1'810	2'251	2'251	**mm**
- hauteur pour service H3	458	868	1'053	1'053	**mm**
- armoire électrique	incl.	incl.	incl.	incl.	**mm**
- type de chambre	G-5-400	G-5-800	G-6-1000-F	G-7-1000-F	
Poids:					
- Chambre d'irradiation	8.8	11.9	17.8	25.5	**kg**
- Boîtier de commande	2.4	2.4	2.8	4.1	**kg**
Type de protection	IP 65	IP 65	IP 65	IP 65	
Matériaux:					
- Chambre d'irradiation	1.4404	1.4404	1.4404	1.4404	
- Boîtier de commande	Polycarbonat	Polycarbonat	Polycarbonat	Polycarbonat	

Sous réserve de modifications techniques

Dimensions

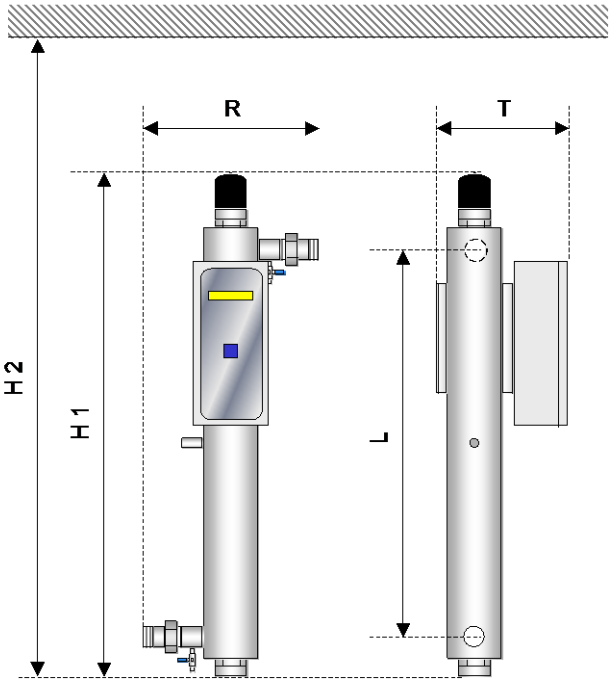

Aqua Innovation GmbH
Grundstrasse 22A
CH – 6343 Rotkreuz
SCHWEIZ / SWITZERLAND

Tel: +41 41 524 05 50
Fax: +41 41 524 05 52
E-Mail: info@aqua-innovation.ch
Homepage: www.aqua-innovation.ch